DD-11 GOLD ET2
Séchoirs GOLD

EASY TOUCH 2

Ecran tactile 7” convivial et programmable ET2.
Connexion USB.
Plateforme en ligne gratuite pour la programmation, la télémétrie, l’analyse de données
Affichage de vidéos (pubs, instructions, etc.)
37 langues disponibles



FONCTIONNALITÉS

Inversion de sens du tambour standard
Tambour inox standard
Variateur de fréquence standard

EFFICIENCE

CARE DRY - Contrôle de l’humidité intelligent avec mesure précise de température à l’entrée d’air du tambour
AIR RE-CYCLE - Système de recirculation d’air efficace
ISOLATION THERMIQUE - Circuit d’air complet et hublot double vitrage
OPTIMAL FLOW - nouveau système d’optimisation du flux d’air
Grand filtre à peluches tiroir

POLYVALENCE

Fait-sur-mesure - personnalisation
WET CLEANING

CONNECTIVITÉ

Communication Danube Online - IoT standard
Service technique à distance
Gestion de blanchisseries

ERGONOMIE

Filtre à peluches tiroir, maille en acier inox
Grand diamètre de porte
Sens d’ouverture de porte ajustable sur site

MAINTENANCE

Panneau de commande rabattable : accès facile et ergonomique
Menu technique : statistiques, récupération de données pour le SAV, mises à jour logicielles, etc.
Accès facile aux composants

AUTRES

Carrosserie en skinplate gris, aspect inox
NOUVEAU : transmission par motoréducteur sur modèles DD-45 à 80
SPRINKLER - Système anti-incendie
SOFT DRY - Nouvelles perforations du tambour
COOL DOWN - anti-froissement en fin de cycle
Chauffage électrique, gaz ou vapeur
Homologation CE

OPTIONS

- NG Séchoir chauffage gaz naturel (propane standard)
- RD Ouverture de porte opposée 11-35
- TR Modèle tropicalisé (ET2)
- AF panneau arrière avec filtre air de 11 à 35
- F06 filtre peluches mailles 0,6mm (standard 0,3mm)
- AU Certification AGA pour séchoirs gaz (Australie)
- F12 Filtre peluches mailles 1,2mm (standard 0,3mm)
- SSC Carrosserie inox (AISI-304) 11
- SSF Panneau frontal inox (AISI-304) 11, 14, 18
- BSS Batterie vapeur inox 11-14-18
- LPB Batterie vapeur basse pression 11-14-18
- 400V 3N 60 Hz DD- 11-35
- 230V 3~ 50 Hz DD-11, 14, 18 E
- 230V 3~ 60 Hz DD-11, 14, 18 E
- 230V 3~ 60 Hz DD-11,35 G/S
- 230V 1N 50 Hz DD-11 E
- 440/480V 3~ 60 Hz DD-11, 14, 18
- WB Emballage bois 11
- Licence IoT - Danube Online

CAPACITE ET TAMBOUR	UNIT.	DD-11 GOLD ET2
Capacité 1/18	Kg	11,7
	lb	25,7
Capacité 1/20	Kg	10,5
	lb	25
Ø Tambour	mm	750
	inch	29,5
Longueur tambour	mm	475
	inch	18,7
Volume tambour	l	210
	cu ft	7,41
Ø Ouverture porte	mm	574
	inch	22,6
Hauteur centre porte	mm	976
	inch	38,4
Hauteur du sol au bas de porte	mm	618
	inch	24,33
CHAUFFAGE ÉLECTRIQUE		
Capacité d'évaporation	L/h	11
	US gallon/h	2,91
Production horaire	Kg/h	21,7
	lb/h	47,84
Puissance chauffage installée	kW	12
Puissance électrique installée	kW	12,97
Moteur tambour	kW	0,37
CHAUFFAGE GAZ		
Capacité d'évaporationn (mod. gaz)	L/h	14,95
	US gallon/h	3,95
Production horaire (mod. gaz)	Kg/h	30
	lb/h	66,14
Puissance chauffage gaz installée	kcal/h	17627
	Btu/h	69996
Puissance chauffage gaz installée	kW	20,5
Puissance électrique installée	kW	0,97
Consommation instantanée gaz propane (G31)	Kg/h	1,76
	lb/h	3,88
Consommation instantanée gaz naturel (G20)	m^3/h	2,17
	cfm	1,28
Ø Entrée gaz	BSPP ISO 228-1	1/2"
CHAUFFAGE VAPEUR		
Puissance chauffage vapeur installée	kW	30
	Btu/h	102364
Puissance électrique installée	kW	0,97
Consommation vapeur (8 barG) - Standard	kg/h	53
Consommation vapeur (116 psiG)	lb/h	63,8
Pression vapeur	barG	6 - 9
	psiG	87 - 130,5
Entrée - sortie vapeur standard	BSPT- ISO7.1	3/4"
Entrée vapeur - sortie condensats	NPT ANSI B1.20.1 Tapered	3/4"
Consommation vapeur (5 barG) - Basse pression	kg/h	57
Consommation vapeur (72,5 psiG) - Basse pression	lb/h	68,7
Pression vapeur (basse pression)	barG	3 - 6
	psiG	43,5 - 88
Entrée - Sortie vapeur - Basse pression	BSPT- ISO7.1	1"
VENTILATION		
Puissance moteur ventilateur	kW	0,55
Débit d'air nominal	m^3/h	1.200
	cfm	706

Ø Sortie buées	mm	200	
Ø Sortie buées	inch	7,87	
ÉMISSION DE CHALEUR			
Émission totale de chaleur max.	kW	1	
	Btu/h	3278	
Émission maximale de chaleur frontale	kW	0,6	
	Btu/h	2048	
CONNEXIONS		E	G / S
Tension 230V - I + N + T	Nº x mm² / A	3 x 25 / 63A	3 x 1,5 / 16A
Tension 230V - III + T	Nº x mm² / A	4 x 10 / 40A	3 x 1,5 / 16A
Tension 400V - III + N + T	Nº x mm² / A	5 x 4 / 25A	3 x 1,5 / 16A
DIMENSIONS NETTES / DIMENSIONS AVEC EMBALLAGE			
Largeur nette / brute	mm	785 / 865	
	inch	30,9 / 34,1	
Profondeur nette / brute	mm	855 / 940	
	inch	33,7 / 37	
Hauteur nette/brute	mm	1.694 / 1.840	
	inch	66,7 / 72,4	
Poids net / brut	Kg	172 / 180	
	lb	379 / 397	
AUTRES			
Niveau sonore	dB	64	

* Dimensions modèle 45 kg gaz ou vapeur identique au modèle 80 kg (incorpore les batteries à l'arrière)

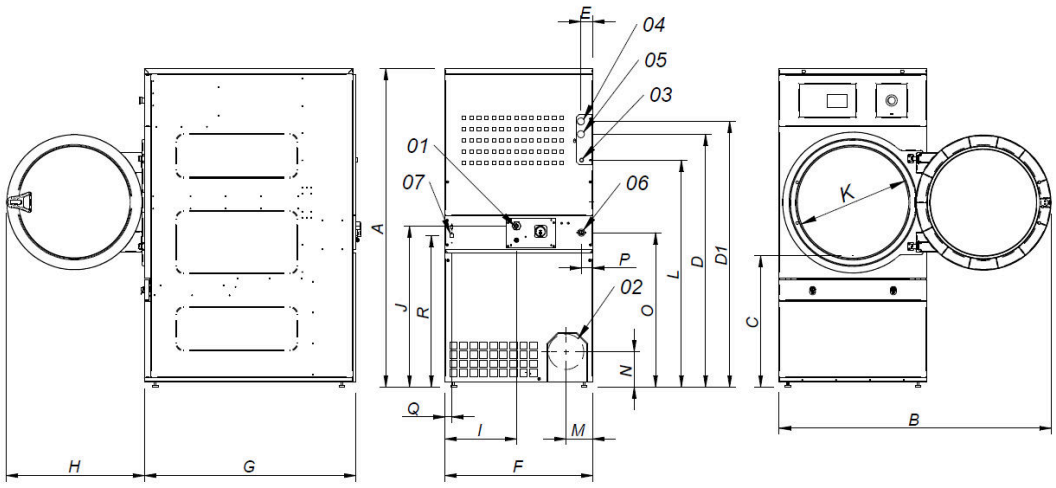

01 CONNEXION ELECTRIQUE
02 SORTIE BUEES Ø200
03 CONNEXION GAZ 1/2"
04 CONNEXION VAPEUR 3/4"
05 SORTIE CONDENSATS 3/4"
06 VANNE D'EAU ANTI-INCENDIE 3/4"
07 CONNEXION ETHERNET

	A	B	C	D	D1	E	E1	F	G	H	I	J	K	L	M	N	O	P	Q	R
DD-11	1694*	1447	689	1354	1422	68	68	785	855	735	380	870	575	1226	133	180	830	65	35	805
DD-14	1694*	1447	689	1354	1422	68	68	785	989	735	380	870	575	1226	133	180	830	65	35	805

* Mesure avec pieds montés (30mm)