MINI-DES
Tables de détachage

FONCTIONNALITÉS

DES-F

Table de détachage à froid avec aspirateur incorporé et bras aspirant en inox.

• Équipée de deux bacs à produits, de deux pistolets air avec circuits indépendants, deux bacs à produits, support câble et bras aspirant.
• Plateau de travail en inox AISI 304,
• Dimensions plateau 800 x 260 x 175 mm.
• Tension 230V 1+N / 50-60 Hz.
• Nécessite le branchement sur air comprimé : consommation 150 Nl/min, pression 6 bar

DES-F GC

• Modèle avec compresseur air intégré
• Connexion électrique 230/400V III 50Hz.

MINI-DES

Table de détachage à froid compacte avec aspirateur incorporé.

• Equipée de deux pistolets air avec circuits indépendants et deux bacs à produits.
• Une pédale de fonctionnement.
• Plateau en inox AISI 304 (400 x 200 x 35 mm).
• Tension 230V 1+N / 50-60 Hz.
• Nécessite le branchement sur air comprimé : consommation 30 Nl/min, pression 6-8 bar.



OPTIONS

• Chariot pour MINI-DES

DONNEES GENERALES	UNIT.	MINI-DES
Dimensions plateau	mm	400 x 200 x 35
Chaudière	-	NON
Compresseur	-	-
Pistolet vapeur	-	-
PUISSANCES		
Moteur aspiration	HP	0,13
Moteur compresseur	kW	-
CONNEXIONS		
Ø Entrée vapeur	BSP	-
Ø Condensats	BSP	-
Pression d'alimentation vapeur	bar	-
Pression de service vapeur	bar	-
Consommation vapeur	kg/h	-
Ø Entrée air	BSP	1/4"
Ø Sortie air	mm	-
Pression d'alimentation air	bar	-
Pression de service air	Kg/h	6-8
Consommation air	Nl/min	30
DIMENSIONS / DIMENSIONS D'EMBALLAGE		
Largeur nette / Largeur brute	mm	670 / 650
Profondeur nette / Profondeur brute	mm	320 / 330
Hauteur nette / hauteur brute (antenne repliée)	mm	680-1.500 / 335
Poids net / Poids brut	Kg	13 / 16
Volume	m³	0,14 / 0,15
AUTRES		
Tension	V	230V 1~ 50-60
Niveau sonore	dB	65

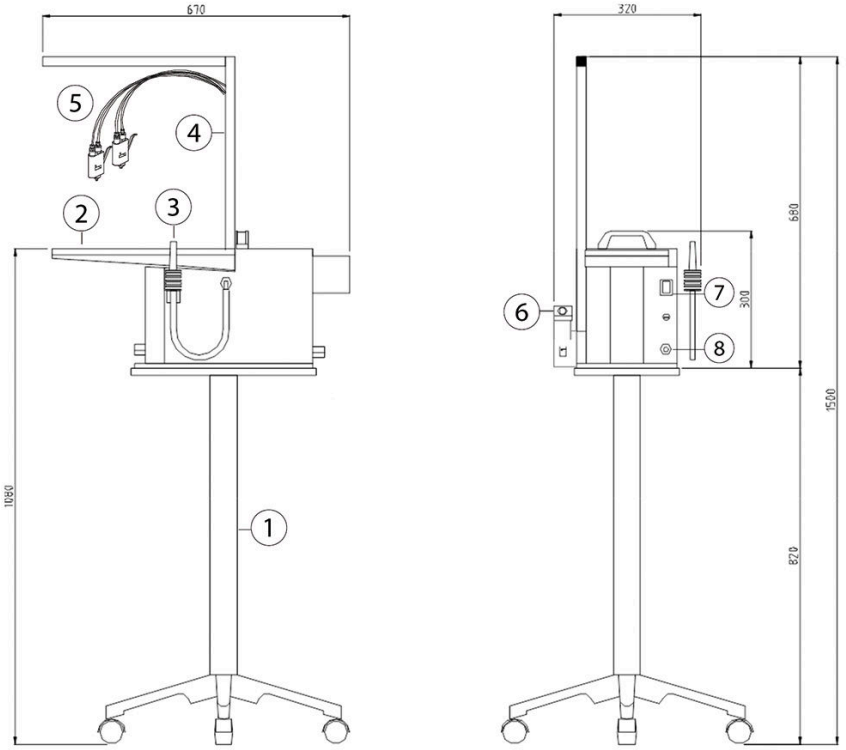

1. Chariot (option)
2. Plateau
3. Pistolet de détachage
4. Antenne
5. Pistolet de détachage
6. Réservoir de collecte liquides
7. Interrupteur
8. Sécurité