STD-22 BASIC EM

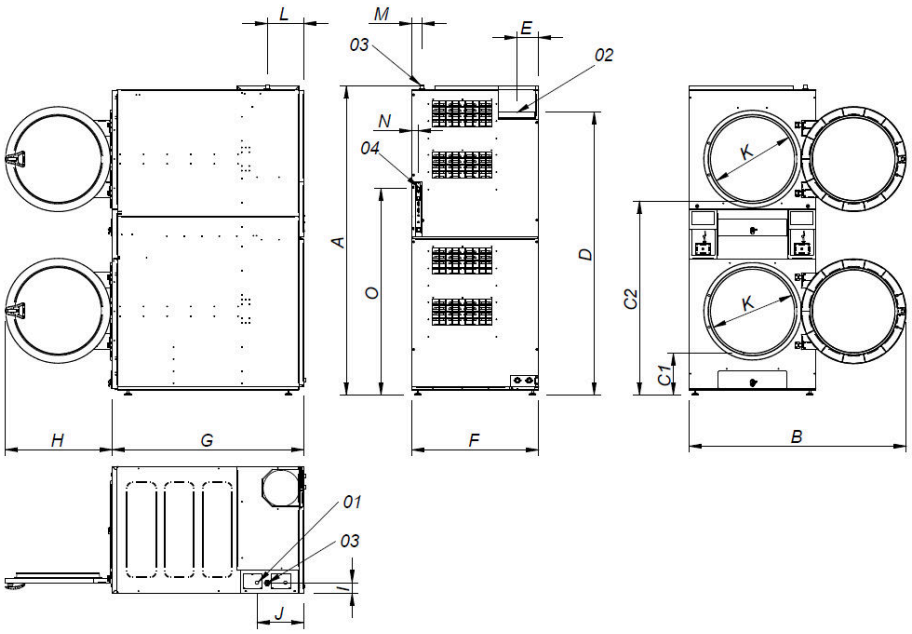

01 CONNEXION ELECTRIQUE
02 SORTIE BUEES Ø250
03 CONNEXION GAZ 3/4"
04 CONNEXION ETHERNET (uniquement disponible avec les modèles ET2)

	A	B	C1	C2	D	E	F	G	H	I	J	K	L	M	N	O
STD-22	2118*	1490	286	1330	1940	149	870	1312	735	73	320	575	250	70	45	1416

* Mesure avec pieds montés (30mm)