DD-60 GOLD ET2
Séchoirs GOLD

EASY TOUCH 2

Ecran tactile 7” convivial et programmable ET2.
Connexion USB.
Plateforme en ligne gratuite pour la programmation, la télémétrie, l’analyse de données
Affichage de vidéos (pubs, instructions, etc.)
37 langues disponibles

FONCTIONNALITÉS

Inversion de sens du tambour standard
Tambour inox standard
Variateur de fréquence standard

EFFICIENCE

CARE DRY - Contrôle de l’humidité intelligent avec mesure précise de température à l’entrée d’air du tambour
AIR RE-CYCLE - Système de recirculation d’air efficace
ISOLATION THERMIQUE - Circuit d’air complet et hublot double vitrage
OPTIMAL FLOW - nouveau système d’optimisation du flux d’air
Grand filtre à peluches tiroir

POLYVALENCE

Fait-sur-mesure - personnalisation
WET CLEANING

CONNECTIVITÉ

Communication Danube Online - IoT standard
Service technique à distance
Gestion de blanchisseries

ERGONOMIE

Filtre à peluches tiroir, maille en acier inox
Grand diamètre de porte
Sens d’ouverture de porte ajustable sur site

MAINTENANCE

Panneau de commande rabattable : accès facile et ergonomique
Menu technique : statistiques, récupération de données pour le SAV, mises à jour logicielles, etc.
Accès facile aux composants

AUTRES

Carrosserie en skinplate gris, aspect inox
NOUVEAU : transmission par motoréducteur sur modèles DD-45 à 80
SPRINKLER - Système anti-incendie
SOFT DRY - Nouvelles perforations du tambour
COOL DOWN - anti-froissement en fin de cycle
Chauffage électrique, gaz ou vapeur
Homologation CE

OPTIONS

• GA Porte coulissante automatique modèles 45 à 80 (avec hublot double vitrage)
• GM Porte coulissante manuelle modèles 45 à 80 (sans hublot double vitrage)
• NG Séchoir chauffage gaz naturel (propane standard)
• TS Kit bascule frontale pour modèles 45 à 80 (uniquement avec porte coulissante)
• RD Ouverture de porte opposée 45-80
• TR Modèle tropicalisé (ET2)
• DS Dosificateur / pulverisateur de parfum
• AF panneau arrière avec filtre air de 45 à 80
• F06 filtre peluches mailles 0,6mm (standard 0,3mm)
• F12 Filtre peluches mailles 1,2mm (standard 0,3mm)
• SSC Carrosserie inox 60
• SSF Panneau frontal inox 45, 60, 80
• LPB Batterie vapeur basse pression 45,60,80
• 400V 3N 60 Hz DD-45-80 E/S
• 400V 3N 60 Hz DD-45-80 G
• 230V 3~ 50 Hz DD-45-80 G/S
• 230V 3~ 60 Hz DD-45,80 S
• 230V 3~ 60 Hz DD-45,80 G
• 400V 3~ 50 Hz DD-60-80
• 440/480V 3~ 60 Hz DD-45-60-80
• WB Emballage bois 60
• Tambour renforcé pour une utilisation intensive 45-60-80
• Licence IoT - Danube Online

CAPACITE ET TAMBOUR	UNIT.	DD-60 GOLD ET2
Capacité 1/18	Kg	66,7
	lb	146,9
Capacité 1/20	Kg	60
	lb	135
Ø Tambour	mm	1.225
	inch	48,2
Longueur tambour	mm	1.020
	inch	40,2
Volume tambour	l	1.200
	cu ft	42,37
Ø Ouverture porte	mm	802
	inch	31,6
Hauteur centre porte	mm	1.275
	inch	50,2
Hauteur du sol au bas de porte	mm	813
	inch	31,99
CHAUFFAGE ÉLECTRIQUE		
Capacité d'évaporation	L/h	64
	US gallon/h	16,91
Production horaire	Kg/h	128,60
	lb/h	283,51
Puissance chauffage installée	kW	72
Puissance électrique installée	kW	75,35
Moteur tambour	kW	1,10
CHAUFFAGE GAZ		
Capacité d'évaporationn (mod. gaz)	L/h	72
	US gallon/h	19,02
Production horaire (mod. gaz)	Kg/h	144
	lb/h	317,46
Puissance chauffage gaz installée	kcal/h	77386
	Btu/h	307093
Puissance chauffage gaz installée	kW	90
Puissance électrique installée	kW	3,35
Consommation instantanée gaz propane (G31)	Kg/h	7,71
	lb/h	17
Consommation instantanée gaz naturel (G20)	m³/h	9,53
	cfm	5,61
Ø Entrée gaz	BSPP ISO 228-1	3/4"
CHAUFFAGE VAPEUR		
Puissance chauffage vapeur installée	kW	128
	Btu/h	436754
Puissance électrique installée	kW	3,35
Consommation vapeur (8 barG) - Standard	kg/h	171
Consommation vapeur (116 psiG)	lb/h	206
Pression vapeur	barG	7 - 12
	psiG	101,5 - 175
Entrée - sortie vapeur standard	BSPT- ISO7.1	1"
Entrée vapeur - sortie condensats	NPT ANSI B1.20.1 Tapered	1"
Consommation vapeur (5 barG) - Basse pression	kg/h	147
Consommation vapeur (72,5 psiG) - Basse pression	lb/h	177,1
Pression vapeur (basse pression)	barG	4 - 7
	psiG	58 - 101,5
Entrée - Sortie vapeur - Basse pression	BSPT- ISO7.1	1" 1/2
VENTILATION		
Puissance moteur ventilateur	kW	2,20
Débit d'air nominal	m³/h	4.500
	cfm	2649

Ø Sortie buées	mm	300	
Ø Sortie buées	inch	11,81	
ÉMISSION DE CHALEUR			
Émission totale de chaleur max.	kW	5	
	Btu/h	17207	
Émission maximale de chaleur frontale	kW	1,4	
	Btu/h	4916	
CONNEXIONS		**E**	**G / S**
Tension 230V - I + N + T	Nº x mm² / A	-	-
Tension 230V - III + T	Nº x mm² / A	-	4 x 2,5 / 25A
Tension 400V - III + N + T	Nº x mm² / A	5 x 50 / 125A	5 x 2,5 / 25A
DIMENSIONS NETTES / DIMENSIONS AVEC EMBALLAGE			
Largeur nette / brute	mm	1.270 / 1.330	
	inch	50 / 52,4	
Profondeur nette / brute	mm	1.366 / 1.455	
	inch	53,8 / 57,3	
Hauteur nette/brute	mm	2.380 /2.200	
	inch	93,7 / 86,6	
Poids net / brut	Kg	529 / 575	
	lb	1.166 / 1.268	
AUTRES			
Niveau sonore	dB	67	

* Dimensions modèle 45 kg gaz ou vapeur identique au modèle 80 kg (incorpore les batteries à l'arrière)

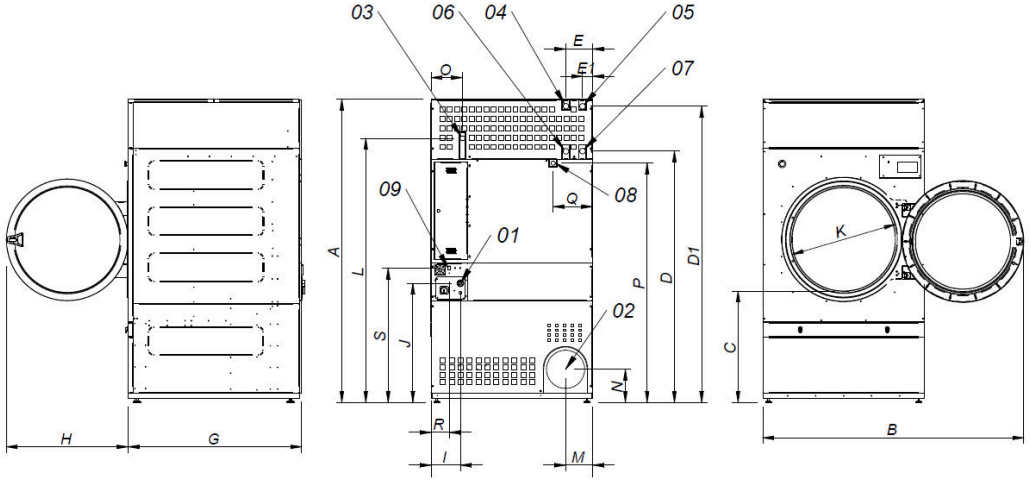

01 CONNEXION ELECTRIQUE
02 SORTIE BUEES Ø300
03 CONNEXION GAZ 3/4"
04 CONNEXION VAPEUR (45kg) 1"
05 CONNEXION VAPEUR (60kg / 80kg) 1"
06 SORTIE CONDENSATS (45kg) 1"
07 SORTIE CONDENSATS (60kg / 80kg) 1"
08 VANNE D'EAU ANTI-INCENDIE 3/4"
09 CONNEXION ETHERNET

	A	B	C	D	D1	E	E1	F	G	H	I	J	K	L	M	N	O	P	Q	R	S
DD-45	2380*	2045	874	1981	2311	211	80	1270	1106	956	248	935	802	2088	214	240	244	1841	308	160	1053
DD-60	2380*	2045	874	1981	2311	211	80	1270	1366	956	248	935	802	2088	214	240	244	1841	308	160	1053
DD-80	2380*	2045	874	1981	2311	211	80	1270	1598	956	248	935	802	2088	214	240	244	1841	308	160	1053

* Mesure avec pieds montés (30mm)