DPR-10 BASIC EM I
Secadoras profesionales EM

VERSATILIDAD

OPL <> MONEDERO
UNIDAD <> APILADA
Los modelos pueden ser apilados encima de una lavadora WPR o de otra secadora DPR.
Panel de control reversible (excepto modelo Basic)
Ideal para muchos sectores: hoteles, gimnasios, campings, lavanderías autoservicio, etc.

PRESTACIONES

PROGRAMADOR EM: selección de tiempo y temperatura, simple y versátil (para versión OPL y autoservicio)
Ciclos de secado reducidos (menos de 45 minutos)
Calefacción: 6,75 kw, opción 4,5 kw (excepto modelo Basic: sólo 4,5 kw)

EFICIENCIA

Sistema de flujo de aire mejorado
Gran filtro de borras como cajón
Máquinas apiladas: el panel de control se puede invertir hacia abajo para una mejor ergonomía (excepto Basic)

ROBUSTEZ

Mueble exterior en skinplate gris (paneles lacados blancos en modelo Basic)
Puerta robusta de aluminio
Cajón como filtro de borras: no en la puerta
Ventilador industrial y potente flujo de aire
Construcción más robusta de la estructura y paneles

OTROS

Tambor galvanizado
COOL DOWN integrado: antiarrugas al final del ciclo
Modelo Basic disponible en dos versiones: modelo trifásico o monofásico (no convertible)
Calefacción eléctrica o a gas (excepto modelos BASIC, solo caleffación eléctrica)
Certificación CE

OPCIONES

- Sistemas de pago para autoservicio

CAPACIDAD Y TAMBOR	UNIT.	DPR-10 BASIC EM I	
Capacidad 1/18	Kg	11,1	
	lb	24,5	
Capacidad 1/20	Kg	10	
	lb	22	
Ø Tambor	mm	590	
	inch	23,2	
Profundidad tambor	mm	690	
	inch	27,2	
Volumen tambor	l	200	
	cu ft	7,06	
Ø Boca puerta	mm	480	
	inch	18,90	
Altura centro puerta	mm	554	
	inch	21,8	
Altura suelo hasta parte baja puerta	mm	250	
	inch	9,84	
CALEFACCIÓN ELÉCTRICA			
Poder de evaporación	L/h	6,35	
	US gallon/h	1,68	
Producción horaria	Kg/h	12,5	
	lb/h	27,56	
Potencia de calefacción instalada	kW	4,5	
Potencia eléctrica instalada	kW	4,92	
Potencia motor tambor*	kW	0,37	
CALEFACCIÓN GAS			
Poder de evaporación	L/h	-	
	US gallon/h	-	
Producción horaria	Kg/h	-	
	lb/h	-	
Potencia de calefacción instalada gas	kcal/h	-	
	Btu/h	-	
Potencia de calefacción instalada gas	kW	-	
Potencia eléctrica instalada gas	kW	-	
Consumo instantaneo gas propano (G31)	Kg/h	-	
	lb/h	-	
Consumo instantaneo gas natural (G20)	m³/h	-	
	cfm	-	
Ø Entrada gas	BSPP ISO 228-1	-	
VENTILACIÓN			
Potencia motor ventilador*	kW	0,37	
Caudal aire nominal	m³/h	300	
	cfm	177	
Ø Evacuación de vahos	mm	100	
	inch	3,94	
EMISIÓN DEL CALOR			
Emisión de calor total máx.	kW	0,5	
	Btu/h	1536	
Emisión de calor frontal máx.	kW	0,3	
	Btu/h	1075	
CONEXIONES		E	G
Tensión 230V - I + N + T	Nº x mm² / A	3 x 6 / 32A	-
Tensión 230V - III + T	Nº x mm² / A	4 x 2,5 / 25A	-
Tensión 400V - III + N + T	Nº x mm² / A	5 x 2,5 / 10A	-
DIMENSIONES NETAS / DIMENSIONES CON EMBALAJE			
Ancho neto / bruto	mm	680 / 710	
	inch	26,8 / 28	

Profundidad neta / bruta	mm	775 / 832
	inch	30,5 / 32,8
Altura neta / bruta	mm	1.056 / 1.141
	inch	41,6 / 44,9
Peso neto / bruto	Kg	93 / 111
	lb	204 / 245
OTROS DATOS		
Nivel sonoro	dB	62

*Unica motor para tambor y ventilador
(1) conectar 2 fases y tierra
(2) connecter la phase, le neutre et la terre

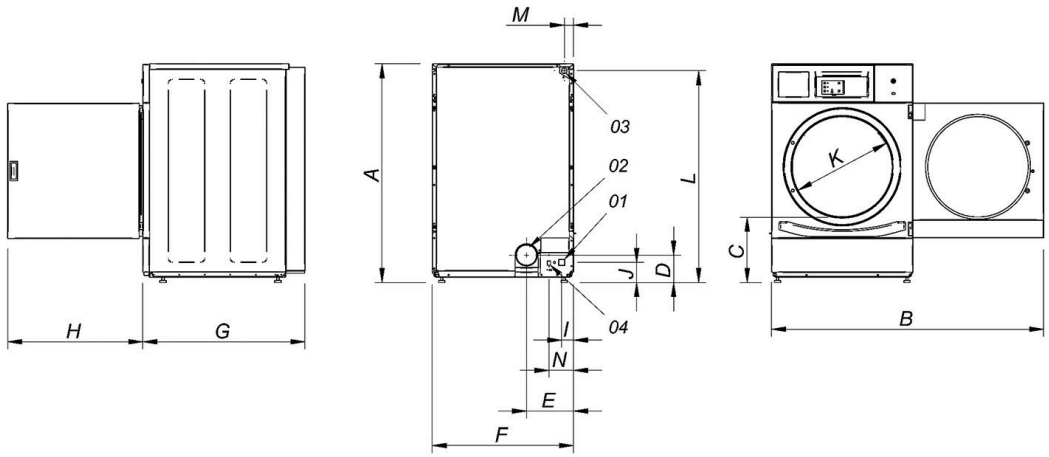

01. Conexión eléctrica
02. Evacuación humos Ø 100mm
03. Entrada gas 1/2”
04. Conexión ethernet (sólo con modelos ET2)

	A	B	C	D	E	F	G	H	I	J	K	L	M	N
DPR-10 BASIC	1 056	1 227	320	140	226	680	775	615	57	91	480	1 015	50	118