DES-F
Tables de détachage

FONCTIONNALITÉS

DES-F
Table de détachage à froid avec aspirateur incorporé et bras aspirant en inox.

• Équipée de deux bacs à produits, de deux pistolets air avec circuits indépendants, deux bacs à produits, support câble et bras aspirant.
• Plateau de travail en inox AISI 304,
• Dimensions plateau 800 x 260 x 175 mm.
• Tension 230V 1+N / 50-60 Hz.
• Nécessite le branchement sur air comprimé : consommation 150 Nl/min, pression 6 bar

DES-F GC
• Modèle avec compresseur air intégré
• Connexion électrique 230/400V III 50Hz.

MINI-DES
Table de détachage à froid compacte avec aspirateur incorporé.
• Equipée de deux pistolets air avec circuits indépendants et deux bacs à produits.
• Une pédale de fonctionnement.
• Plateau en inox AISI 304 (400 x 200 x 35 mm).
• Tension 230V 1+N / 50-60 Hz.
• Nécessite le branchement sur air comprimé : consommation 30 Nl/min, pression 6-8 bar.



OPTIONS

• Pistolet vapeur pour DES-F

DONNEES GENERALES	UNIT.	DES-F
Dimensions plateau	mm	800 x 260 x 175
Chaudière	-	NON
Compresseur	-	OPT
Pistolet vapeur	-	OPT
PUISSANCES		
Moteur aspiration	HP	0,6
Moteur compresseur	kW	2
CONNEXIONS		
Ø Entrée vapeur	BSP	3/8"
Ø Condensats	BSP	3/8"
Pression d'alimentation vapeur	bar	4-6
Pression de service vapeur	bar	5
Consommation vapeur	kg/h	3-5
Ø Entrée air	BSP	1/4"
Ø Sortie air	mm	90
Pression d'alimentation air	bar	5-8
Pression de service air	Kg/h	6
Consommation air	Nl/min	150
DIMENSIONS / DIMENSIONS D'EMBALLAGE		
Largeur nette / Largeur brute	mm	1.270 / 1.300
Profondeur nette / Profondeur brute	mm	600 / 650
Hauteur nette / hauteur brute (antenne repliée)	mm	1.900 / 1.160
Poids net / Poids brut	Kg	44 / 53
Volume	m³	1,45 / 0,98
AUTRES		
Tension	V	230V 1~ 50-60
Niveau sonore	dB	<70

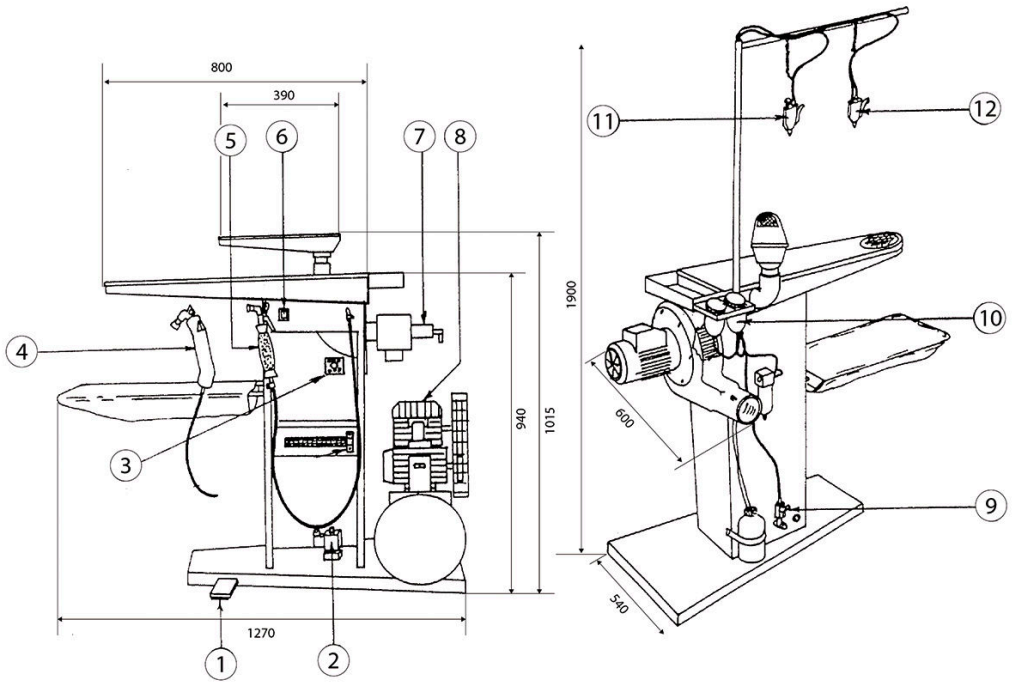

1. Pédale d'aspiration
2. Electrovanne d'air
3. Sélecteur tripolaire / quadripolaire 40 A
4. Pistolet air/vapeur (option)
5. Pistolet d'air
6. Interrupteur
7. Vanne d'aspiration centralisée
8. Compresseur (option)
9. Robinet d'eau
10. Réservoir de produits détachants
11. Pistolet pulvérisateur
12. Pistolet de détachage