DD-28 GOLD ET2
Séchoirs GOLD

EASY TOUCH 2

Ecran tactile 7” convivial et programmable ET2.
Connexion USB.
Plateforme en ligne gratuite pour la programmation, la télémétrie, l’analyse de données
Affichage de vidéos (pubs, instructions, etc.)
37 langues disponibles



FONCTIONNALITÉS

Inversion de sens du tambour standard
Tambour inox standard
Variateur de fréquence standard

EFFICIENCE

CARE DRY - Contrôle de l’humidité intelligent avec mesure précise de température à l’entrée d’air du tambour
AIR RE-CYCLE - Système de recirculation d’air efficace
ISOLATION THERMIQUE - Circuit d’air complet et hublot double vitrage
OPTIMAL FLOW - nouveau système d’optimisation du flux d’air
Grand filtre à peluches tiroir

POLYVALENCE

Fait-sur-mesure - personnalisation
WET CLEANING

CONNECTIVITÉ

Communication Danube Online - IoT standard
Service technique à distance
Gestion de blanchisseries

ERGONOMIE

Filtre à peluches tiroir, maille en acier inox
Grand diamètre de porte
Sens d’ouverture de porte ajustable sur site

MAINTENANCE

Panneau de commande rabattable : accès facile et ergonomique
Menu technique : statistiques, récupération de données pour le SAV, mises à jour logicielles, etc.
Accès facile aux composants

AUTRES

Carrosserie en skinplate gris, aspect inox
NOUVEAU : transmission par motoréducteur sur modèles DD-45 à 80
SPRINKLER - Système anti-incendie
SOFT DRY - Nouvelles perforations du tambour
COOL DOWN - anti-froissement en fin de cycle
Chauffage électrique, gaz ou vapeur
Homologation CE

OPTIONS

- NG Séchoir chauffage gaz naturel (propane standard)
- RD Ouverture de porte opposée 11-35
- TR Modèle tropicalisé (ET2)
- AF panneau arrière avec filtre air de 11 à 35
- F06 filtre peluches mailles 0,6mm (standard 0,3mm)
- AU Certification AGA pour séchoirs gaz (Australie)
- F12 Filtre peluches mailles 1,2mm (standard 0,3mm)
- Tambour renforcé pour une utilisation intensive 28-35
- SSC Carrosserie inox (AISI-304) 28
- SSF Panneau frontal inox (AISI-304) 28, 35
- BSS batterie vapeur inox 28-35
- LPB Batterie vapeur basse pression 28,35
- 400V 3N 60 Hz DD- 11-35
- 230V 3~ 50 Hz DD-22-35 E
- 230V 3~ 60 Hz DD-22,35 E
- 230V 3~ 60 Hz DD-11,35 G/S
- 440/480V 3~ 60 Hz DD-22-35
- WB Emballage bois 28
- Licence IoT - Danube Online

CAPACITE ET TAMBOUR	UNIT.	DD-28 GOLD ET2
Capacité 1/18	Kg	30,6
	lb	67,3
Capacité 1/20	Kg	27,5
	lb	65
Ø Tambour	mm	947
	inch	37,3
Longueur tambour	mm	780
	inch	30,7
Volume tambour	l	550
	cu ft	19,42
Ø Ouverture porte	mm	802
	inch	31,6
Hauteur centre porte	mm	1.040
	inch	40,9
Hauteur du sol au bas de porte	mm	578
	inch	22,74
CHAUFFAGE ÉLECTRIQUE		
Capacité d'évaporation	L/h	26,80
	US gallon/h	7,08
Production horaire	Kg/h	51,60
	lb/h	113,76
Puissance chauffage installée	kW	30
Puissance électrique installée	kW	31,35
Moteur tambour	kW	0,55
CHAUFFAGE GAZ		
Capacité d'évaporationn (mod. gaz)	L/h	31,80
	US gallon/h	8,40
Production horaire (mod. gaz)	Kg/h	61,10
	lb/h	134,70
Puissance chauffage gaz installée	kcal/h	35254
	Btu/h	139899
Puissance chauffage gaz installée	kW	41
Puissance électrique installée	kW	1,35
Consommation instantanée gaz propane (G31)	Kg/h	3,51
	lb/h	7,74
Consommation instantanée gaz naturel (G20)	m^3/h	4,34
	cfm	2,55
Ø Entrée gaz	BSPP ISO 228-1	1/2"
CHAUFFAGE VAPEUR		
Puissance chauffage vapeur installée	kW	50,10
	Btu/h	170948
Puissance électrique installée	kW	1,35
Consommation vapeur (8 barG) - Standard	kg/h	89
Consommation vapeur (116 psiG)	lb/h	107,2
Pression vapeur	barG	6 - 9
	psiG	87 - 130,5
Entrée - sortie vapeur standard	BSPT- ISO7.1	1"
Entrée vapeur - sortie condensats	NPT ANSI B1.20.1 Tapered	1"
Consommation vapeur (5 barG) - Basse pression	kg/h	93
Consommation vapeur (72,5 psiG) - Basse pression	lb/h	112
Pression vapeur (basse pression)	barG	3 - 6
	psiG	43,5 - 88
Entrée - Sortie vapeur - Basse pression	BSPT- ISO7.1	1" 1/2
VENTILATION		
Puissance moteur ventilateur	kW	0,75
Débit d'air nominal	m^3/h	1.500
	cfm	883

Ø Sortie buées	mm	200	
Ø Sortie buées	inch	7,87	
ÉMISSION DE CHALEUR			
Émission totale de chaleur max.	kW	2,4	
	Btu/h	8194	
Émission maximale de chaleur frontale	kW	1,5	
	Btu/h	5121	
CONNEXIONS		E	G / S
Tension 230V - I + N + T	Nº x mm² / A	-	3 x 1,5 / 16A
Tension 230V - III + T	Nº x mm² / A	4 x 35 / 100A	3 x 1,5 / 16A
Tension 400V - III + N + T	Nº x mm² / A	5 x 16 / 63A	3 x 1,5 / 16A
DIMENSIONS NETTES / DIMENSIONS AVEC EMBALLAGE			
Largeur nette / brute	mm	985 / 1.065	
	inch	38,8 / 41,9	
Profondeur nette / brute	mm	1.054 / 1.154	
	inch	41,5 / 45,4	
Hauteur nette/brute	mm	1.975 / 2.080	
	inch	77,8 / 81,9	
Poids net / brut	Kg	230 / 260	
	lb	507 / 573	
AUTRES			
Niveau sonore	dB	65	

* Dimensions modèle 45 kg gaz ou vapeur identique au modèle 80 kg (incorpore les batteries à l'arrière)

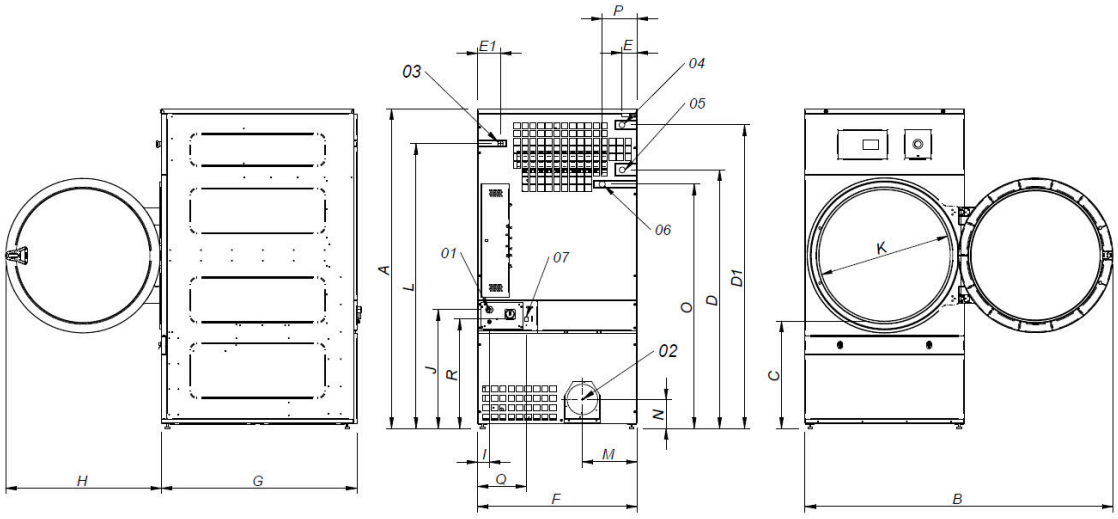

01 CONNEXION ELECTRIQUE
02 SORTIE BUEES Ø200
03 CONNEXION GAZ 1/2"
04 CONNEXION VAPEUR 1"
05 SORTIE CONDENSATS 1"
06 VANNE D'EAU ANTI-INCENDIE 3/4"
07 CONNEXION ETHERNET

	A	B	C	D	D1	E	E1	F	G	H	I	J	K	L	M	N	O	P	Q	R
DD-28	1975*	1910	660	1590	1875	102	130	985	1054	970	70	730	802	1760	337	178	1510	215	301	676
DD-35	1975*	1910	660	1590	1875	102	130	985	1210	970	70	730	802	1760	337	178	1510	215	301	676

* Mesure avec pieds montés (30mm)