SB-24
Générateurs de vapeur

FONCTIONNALITÉS

B-2
• Générateur de vapeur électrique avec fer vaporisant.
• chaudière en aluminium moulé capacité 1.8 lts, puissance 1 kw.
• Alimentation d'eau manuelle (fonctionnement avec eau potable).
• Contrôle automatique de la pression par thermostat fixe.
• Chariot sur roues en option.

SB-5
• Générateur de vapeur électrique en inox avec fer vaporisant.
• Capacité chaudière 5 lt, puissance 1,45 kw.
• Indicateur de niveau d'eau avec signal lumineux pour manque d'eau
• Alimentation d'eau manuelle.
• 3 dispositifs de sécurité : pressostat, vanne de sécurité et thermostat.
• Chariot sur roues en option.

SB-24
GENERATEUR DE VAPEUR CENTRAL ELECTRIQUE AUTOMATIQUE
• Alimentation automatique en eau ou prête à être raccordé sur un réservoir de récupération de condensations.
• Puissances disponibles 12 ou 22 kw, un groupe de résistances.
• Production vapeur : 16 ou 29 kg/h.
• Corps de la chaudière construit conformément aux normes PED en vigueur.
• Pression de travail vapeur : 1 - 7 bar
• Capacité chaudière 24,9 lt.
• Voltage 400V III+N / 230V III 50-60 Hz





OPTIONS

• Bac de récupération inox condensats 83 lt SB24-22 kw
• Bac de récupération inox condensats 45 lt SB24-12 kw

DONNÉES GÉNÉRALES	UNIT.	SB-24
Alimentation électrique	V	230/400 V 3 50 Hz
Consommation d’énergie de la chaudière	kW	12.000 / 24.000
Consommation d’énergie du fer	kW	-
Capacité de la chaudière	L	24
Puissance chaudière	kW	12 - 22
Puissance fer	kW	-
Autonomie	h	-
Pression maximale de vapeur	bar	7
Production vapeur	kg/h	16 - 29,7
Moteur pompe	HP	0,5
Niveau sonore	dB	<70
Température de fonctionnement	°C	5 - 80 ºC
Humidité de fonctionnement	%	90
Température de stockage :	°C	-20 / +50°C
CONNEXIONS		
Entrée eau	Inch	1/2"
Sortie chaudière	Inch	1/2"
Entrée vapeur	Inch	1/2"
Retour condensats avec vanne	Inch	1/2"
DIMENSIONS		
Largeur nette	mm	580
Profondeur nette	mm	660
Hauteur nette (sans perche)	mm	765
Poids net	kg	85
Largeur brute	mm	780
Profondeur nette	mm	680
Hauteur brute	mm	990
Poids brut	kg	111

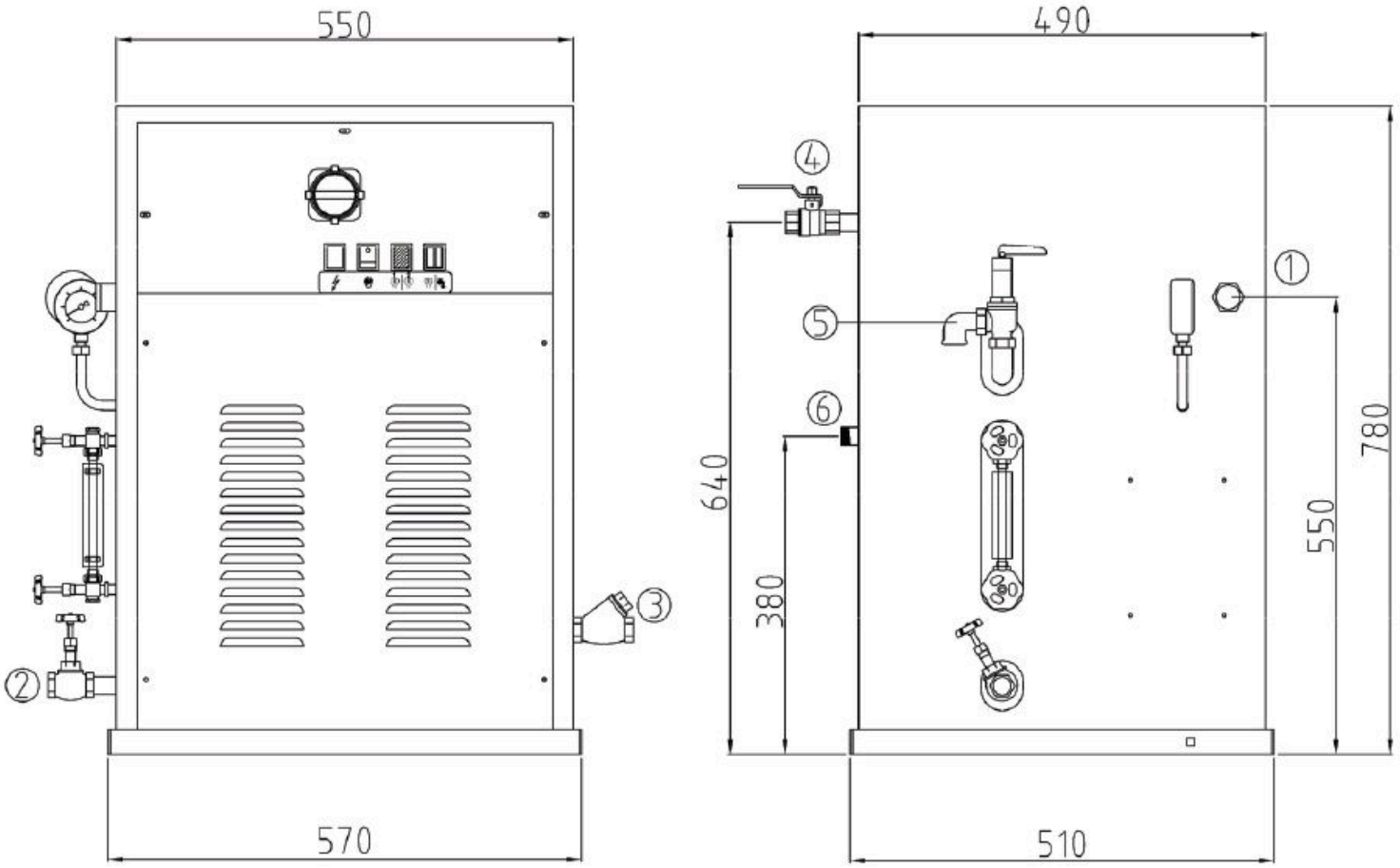

1. Entrée puissance alimentation PG21.
2. Sortie chaudière.
3. Entrée alimentation d'eau.
4. Entrée vapeur.
5. Vanne de sécurité.
6. Retour condensats avec vanne.